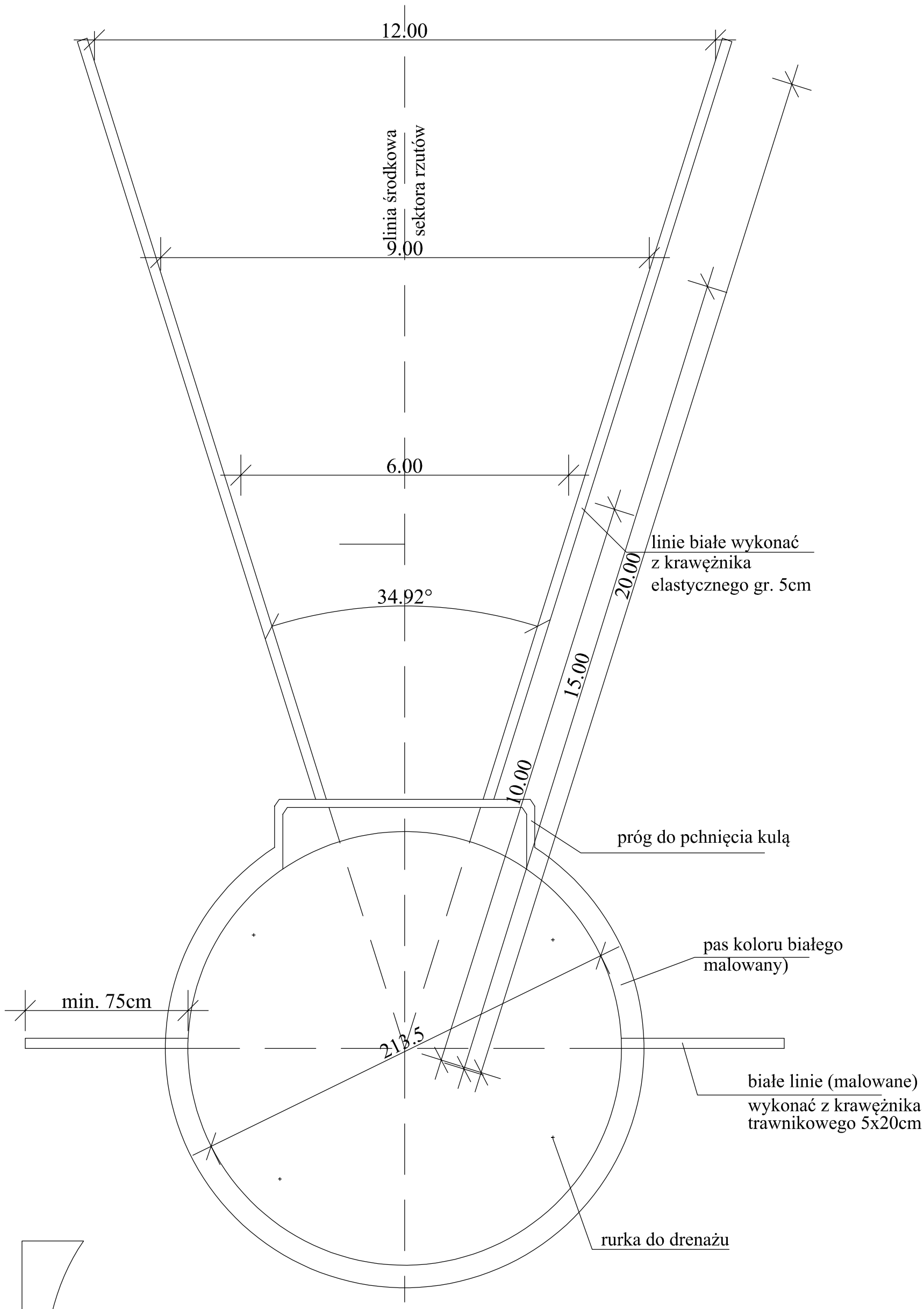

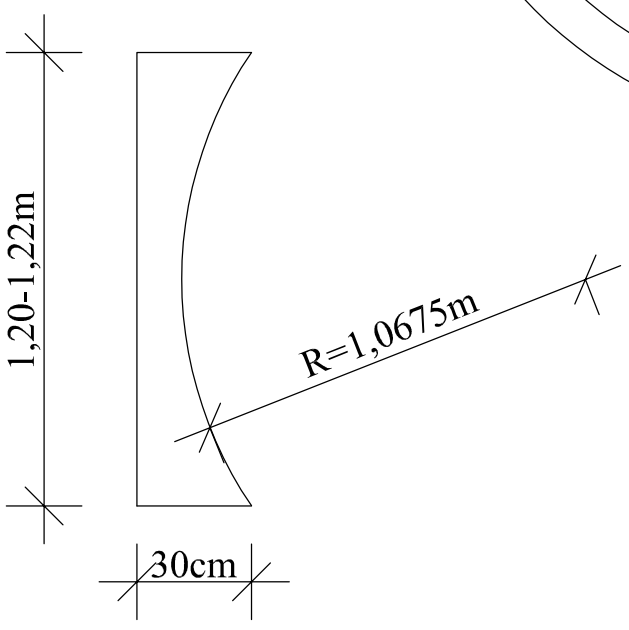

BIURO PROJEKTOWE I ORGANIZACJA INWESTYCJI
MGR INŻ. MAREK TRĘBARCZYK
OPOCZNO UL. LIPOWA 12 TEL. 607-603-279

OBIEKT: ZAGOSPODAROWANIE TERENU PRZY KOMPLEKSIE BOISK SPORTOWYCH W ŻARNOWIE

ADRES BUDOWY: ŻARNÓW, DZ. NR 295/1, 295/3, 296/2, 297/1, OBR. 0040, GM. ŻARNÓW

	Imię i nazwisko	Data	Nr upr.	Podpis
Projektant:	mgr inż. Marek Trębarczyk	LISTOPAD 2016 r.	LOD/0620/ POOK/06	
RZUTNIA DO PCHNIĘCIA KULĄ			SKALA 1:20	Nr rys. A-07